UMBAUKIT AUF HYDRAULISCHE KUPPLUNG

FÜR HARLEY-DAVIDSON TOURING (2024-)
UND TOURING CVO (2023-)

PACKLISTE:

Menge	Beschreibung
1	Kupplungsarmatur
1	Äußerer Getriebedeckel inkl. Nehmerzylinder
1	Dichtung
1	Hohlschraube M10*1
3	Dichtring M10
1	Adapter 3/8-M10*1
1	Druckstange
1	Ausrücker m. Lager
1	Bremsflüssigkeit
1	Bremshebel
1	Deckel für Hauptbremszylinder



MONTAGEANLEITUNG:

Das Getriebeöl ablassen und auffangen.

Den äußeren Getriebedeckel (30) rechts demontieren.

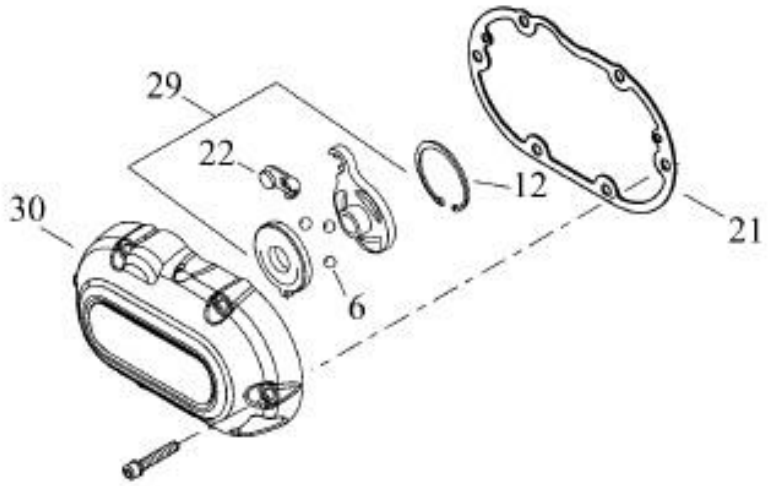

Den Kupplungszug aushängen und den Getriebedeckel samt Betätigung (6,12,22,29) entfernen.

Wichtig: Die alte Dichtung (21) gegen die neue beiliegende Dichtung ersetzen!!
Den Kupplungsinspektionsdeckel (Derbydeckel) demontieren.

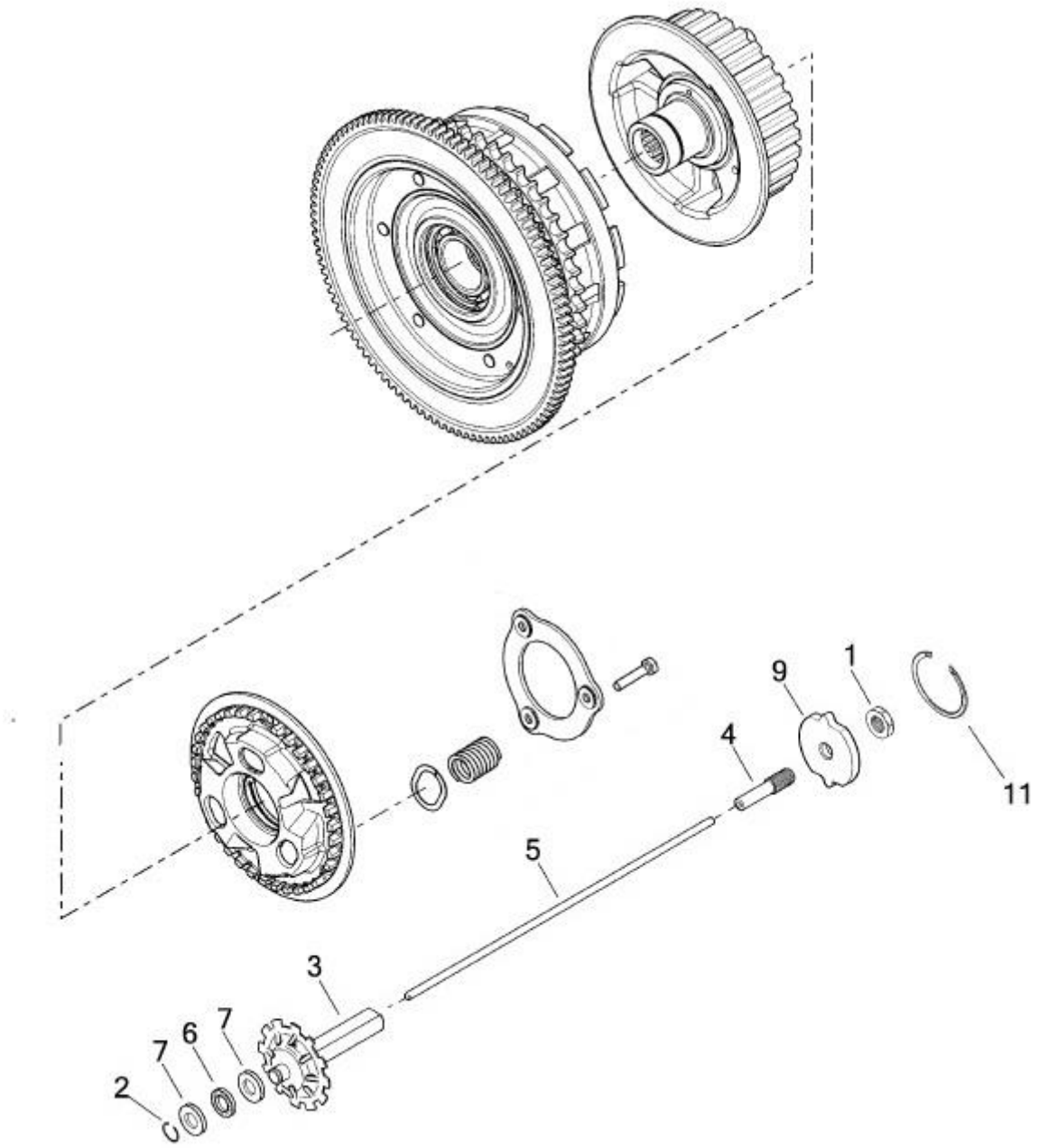

Den Sprengring (11) entfernen und den Kupplungseinsteller (9,4,1), sowie die Druckstange (5) entfernen.

Auf der rechten Getriebeseite die Bauteile 2,3,6,7 entfernen.

Den beiliegenden Kupplungsnehmerzylinder (äußerer Getriebedeckel) mit den Originalschrauben am Getriebe montieren.
Ziehen Sie die Schrauben mit 14,9-17,6 Nm (132-156 in-lbs) fest.

Am Primärantrieb links die neue Druckstange (17) einstecken.

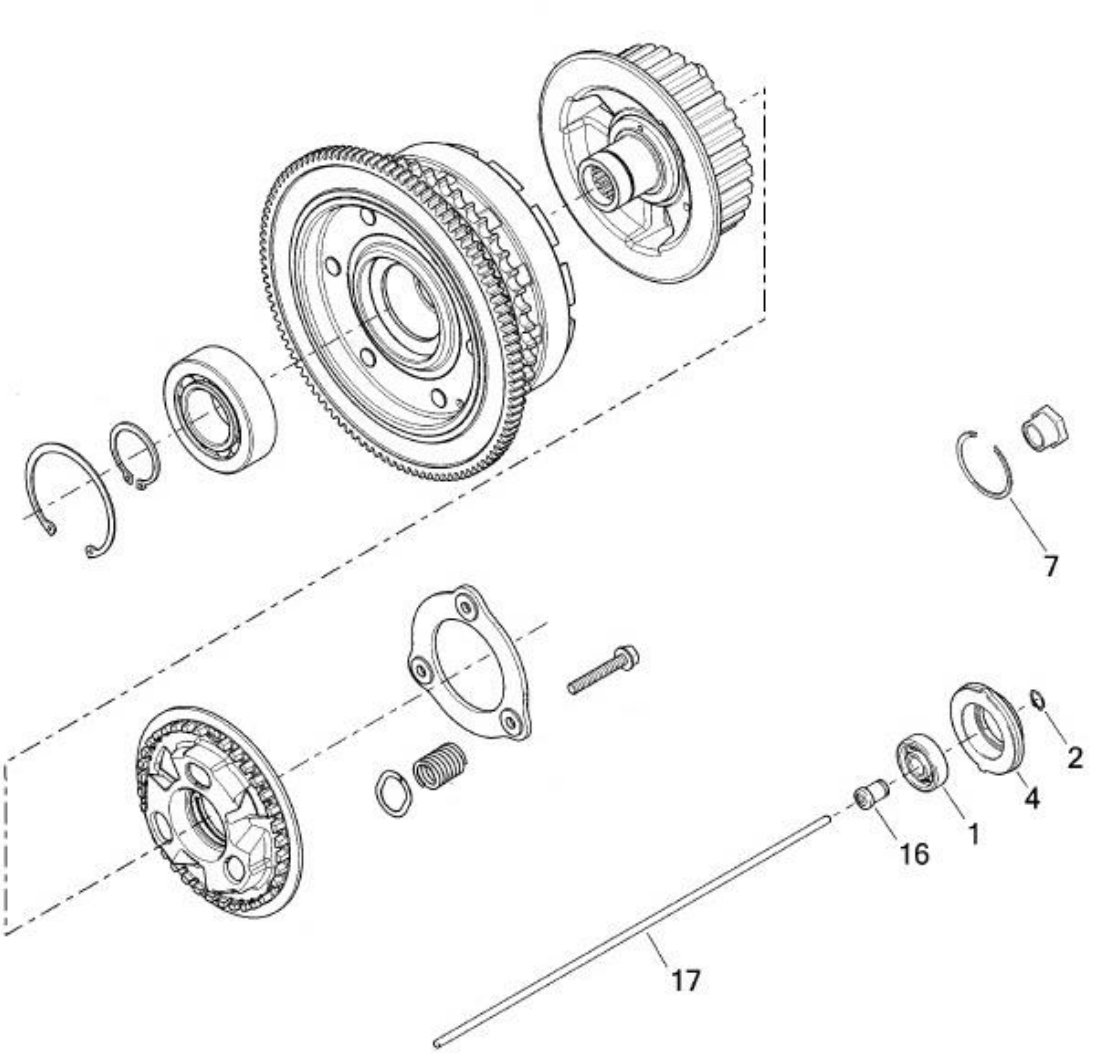

Den beiliegenden Ausrücker (16,1,4,2) montieren und mit dem originalen Sprengring sichern.

Den Kupplungsinspektionsdeckel (Derbydeckel) montieren und dabei die Schrauben mit 2,8-3,9 Nm (25-35 in-lbs) festziehen.

Das Getriebeöl wieder einfüllen.

Montieren Sie die beiliegenden Kupplungsarmatur und montieren Sie daran den originalen Kupplungsschalter mit der Originalschraube.

Eine entsprechend lange neue Hydraulikleitung verlegen.

Befüllen und entlüften Sie das Kupplungssystem mit der beiliegenden Bremsflüssigkeit.

Überprüfen Sie das komplette System auf Dichtigkeit während und nach einer Probefahrt!

Ersetzen Sie den Bremshebel gegen den beiliegenden TB-Bremshebel und tauschen Sie den Deckel des Hauptbremszylinders aus. Verwenden Sie dabei die Originalschrauben.

Das Thunderbike-Team wünscht viel Vergnügen.
Gute Fahrt!

THUNDERBIKE
Güterstraße 5
46499 Hamminkeln
Germany

Phone: +49 2852 6777 80
Mail: info@thunderbike.de

HYDRAULIC CLUTCH CONVERSION KIT

FOR HARLEY-DAVIDSON TOURING (2024-)
AND TOURING CVO (2023-)

THUNDERBIKE
★ ★ ★ Since 1985 ★ ★ ★
CUSTOMS

PACKING LIST:

Amount	Item
1	Clutch master cylinder
1	Outer transmission cover w/ secondary clutch actuator
1	Gasket
1	Hollow screw M10*1
3	Gasket ring M10
1	Adapter 3/8-M10*1
1	Clutch release pushrod
1	Clutch release plate assembly
1	Brake fluid
1	Brake lever
1	Cover f. brake master cylinder



MOUNTING INSTRUCTIONS:

Drain and collect the transmission oil.

Remove the right transmission cover (30).

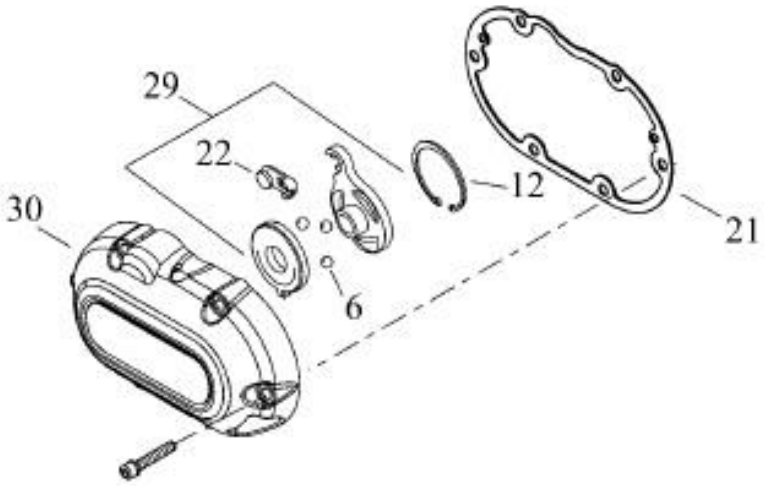

Unhook the clutch cable and remove the cover including the actuation (6,12,22,29).

Attention: Replace the old gasket (21) with the included new one!!

Remove the derby cover.

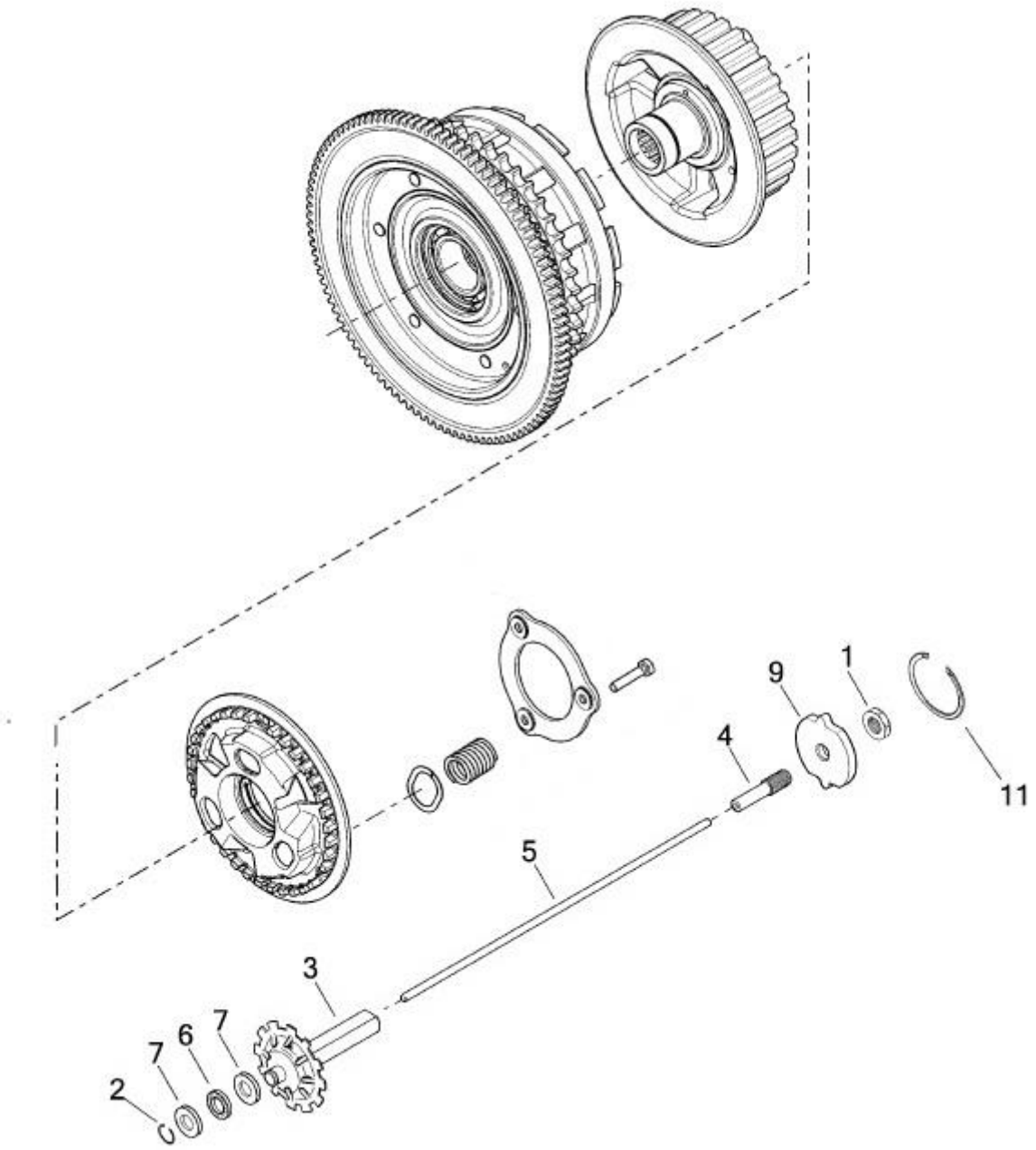

Remove the retaining ring (11) and remove the clutch adjuster (9,4,1) and the pushrod (5).

Remove components 2,3,6,7 on the right-hand side of the transmission.

Install the included clutch actuator to the transmission using the oem screws.
Tighten them with 14,9-17,6 Nm (132-156 in-lbs) torque.

Insert the new pushrod (17) on the left of the primary drive.

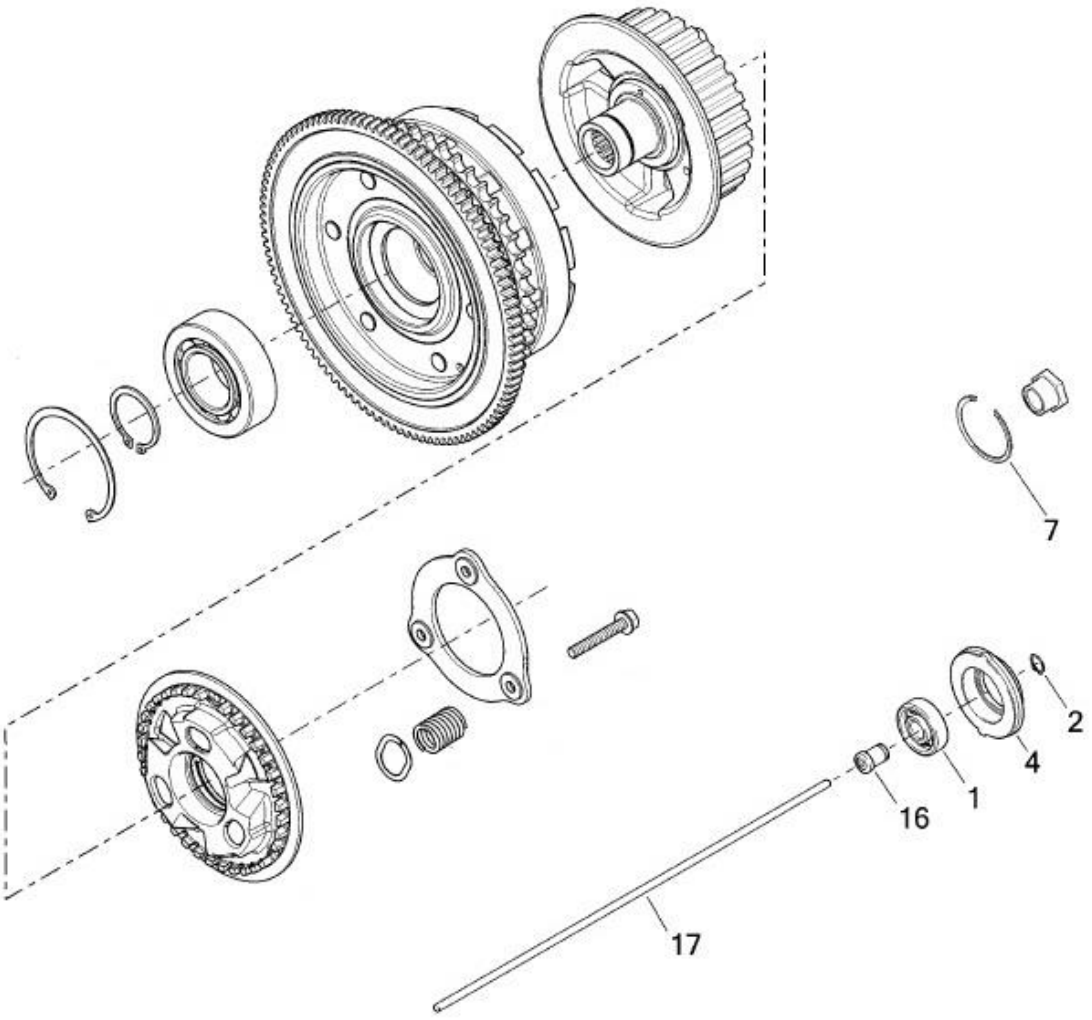

Mount the included release plate assembly (16,1,4,2) and secure it with the oem retaining ring.

Mount the derby cover and tighten the screws with 2,8-3,9 Nm (25-35 in-lbs) torque.

Refill the transmission oil.

Mount the included clutch master cylinder and install the oem clutch switch with the oem screw.

Relocate a new hydraulic line from the clutch master cylinder to the secondary clutch actuator.

Bleed the entire clutch system using the included brake fluid.

Double check the complete system for leaks during and after a test ride!

Replace the oem brake lever with the included TB brake lever and install the new cover for the brake master cylinder.
Therefor use the oem screws.

The Thunderbike team wishes you fun with your new parts.
Have a nice and safe ride!

THUNDERBIKE

Güterstraße 5
46499 Hamminkeln
Germany

Phone: +49 2852 6777 80
Mail: info@thunderbike.de